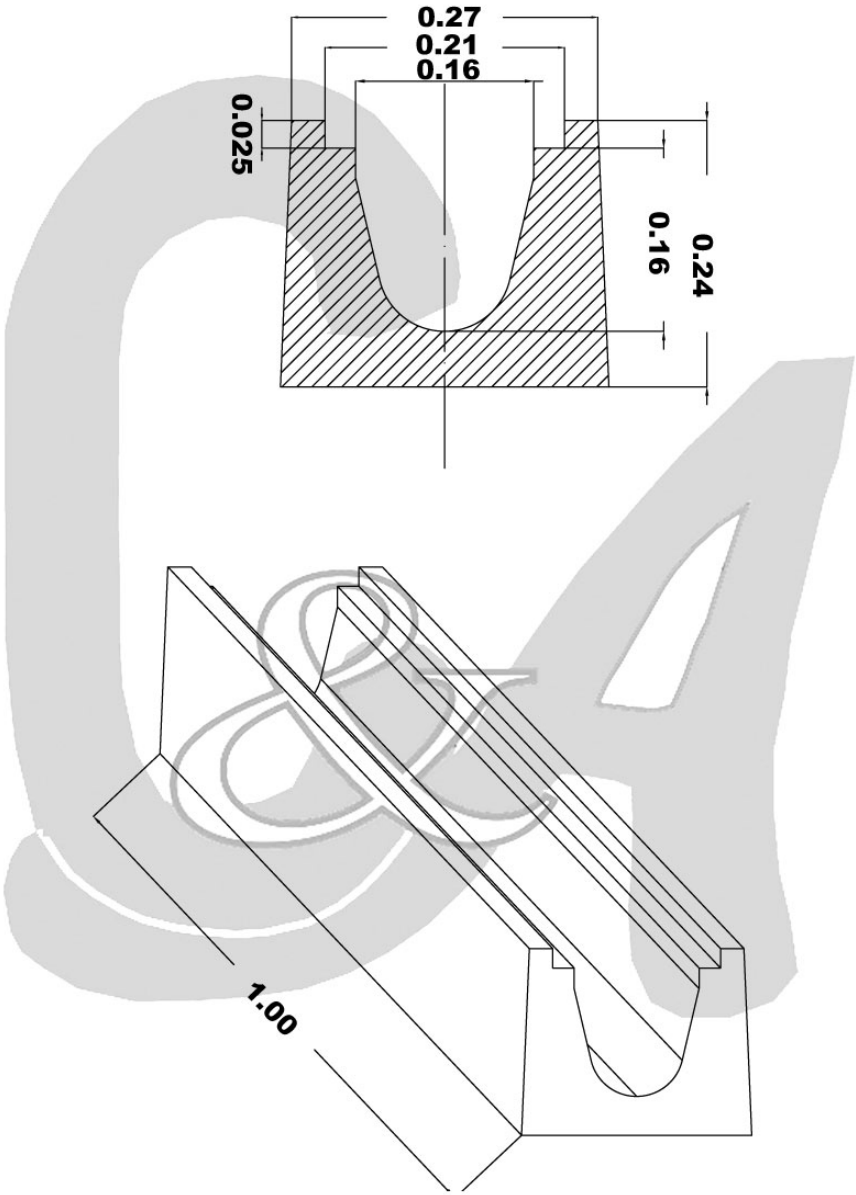



**F.lli Coscia & Annecchiarico Srl**
C. da San Giovanni - 83038 Montemiletto AV - Telefax +39 0825 963339
SitoWeb: www.cosciaeannecchiarico.it E-Mail : info@cosciaeannecchiarico.it